IP44 / IK10

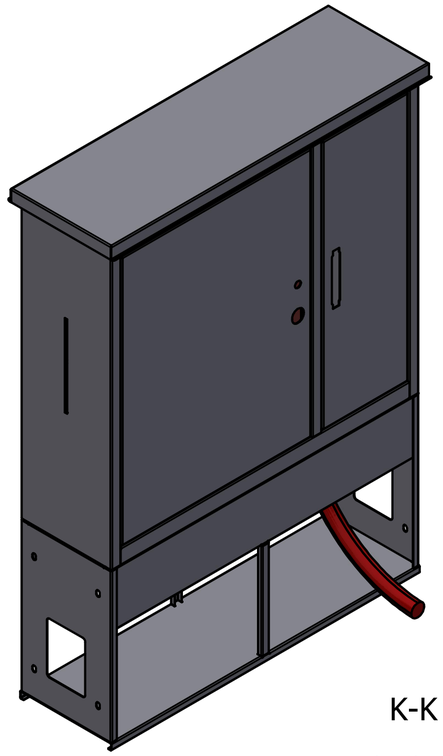

K-K (1 : 8,5)

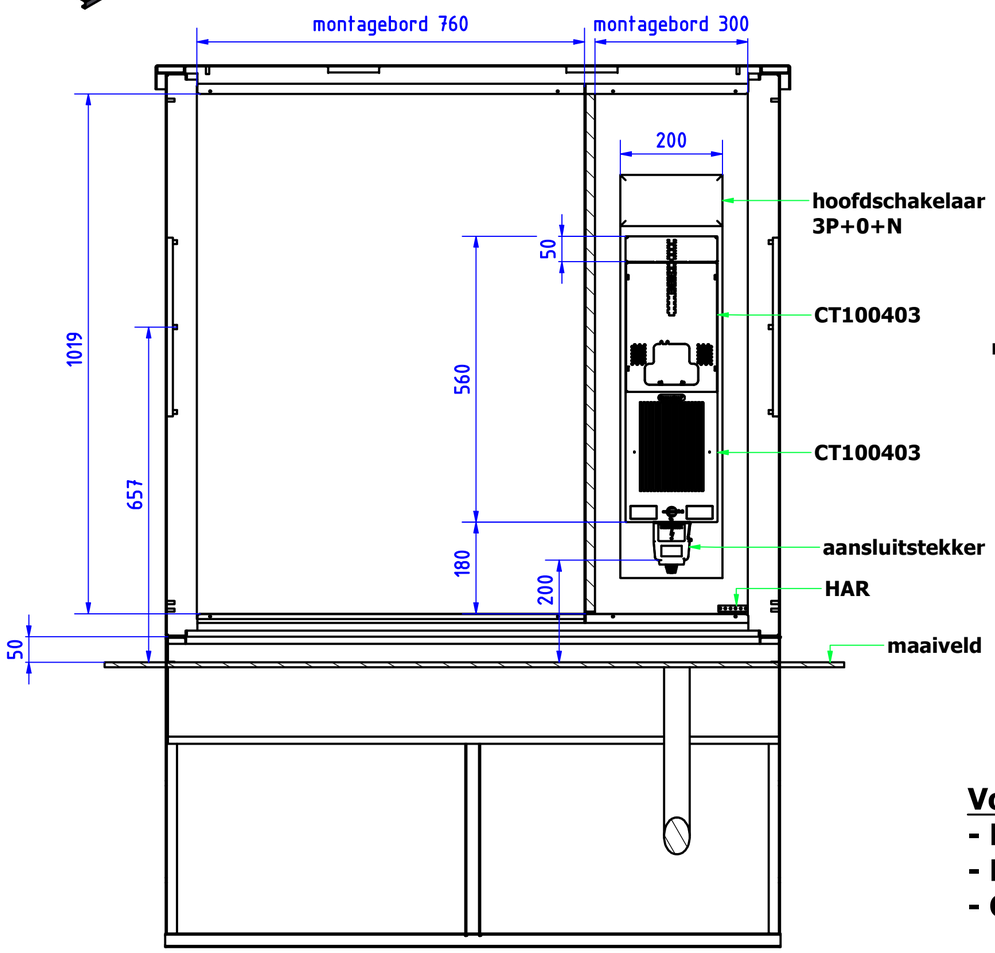

L-L (1 : 9)

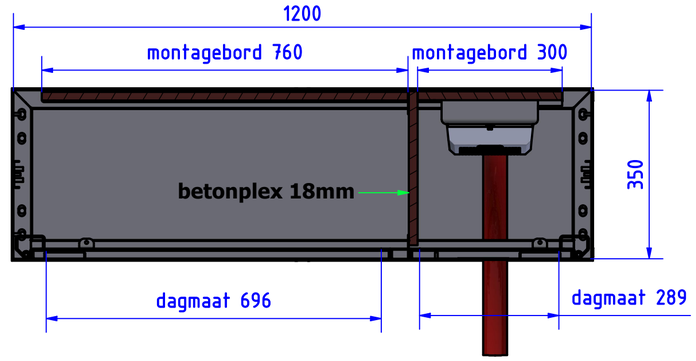

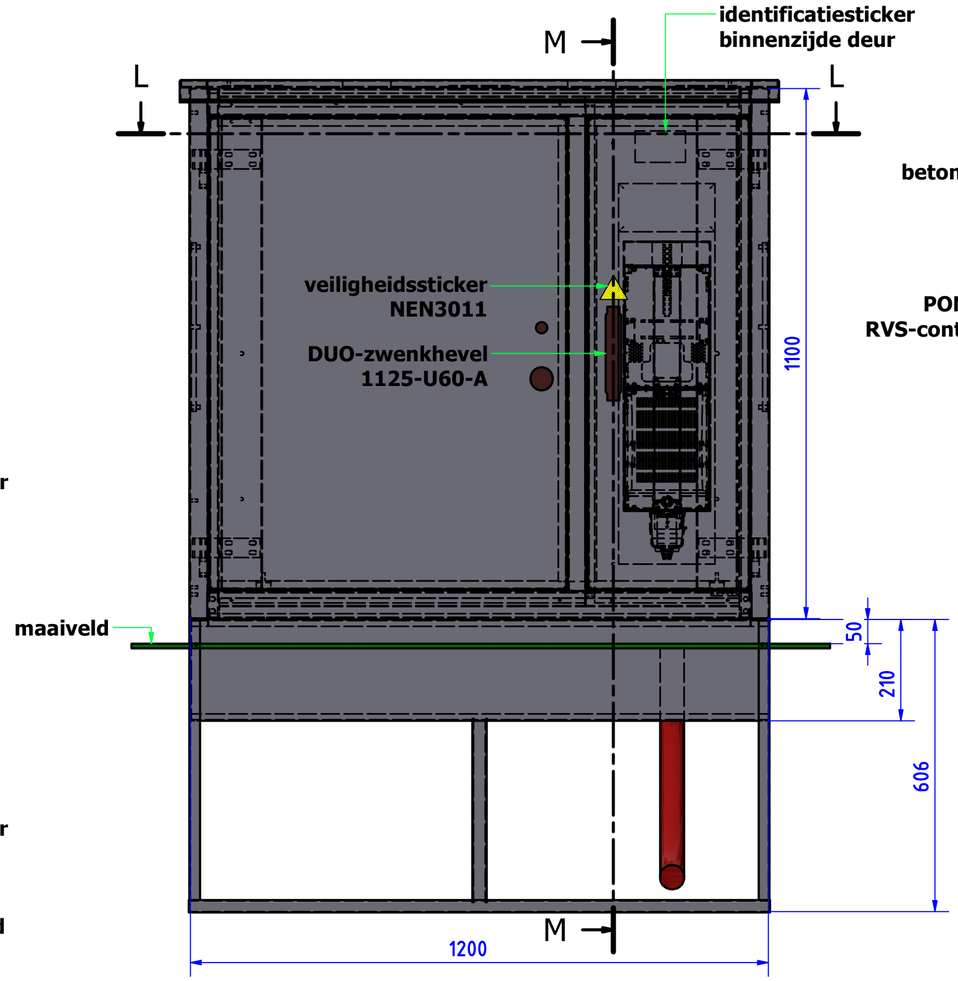

M-M (1 : 9)

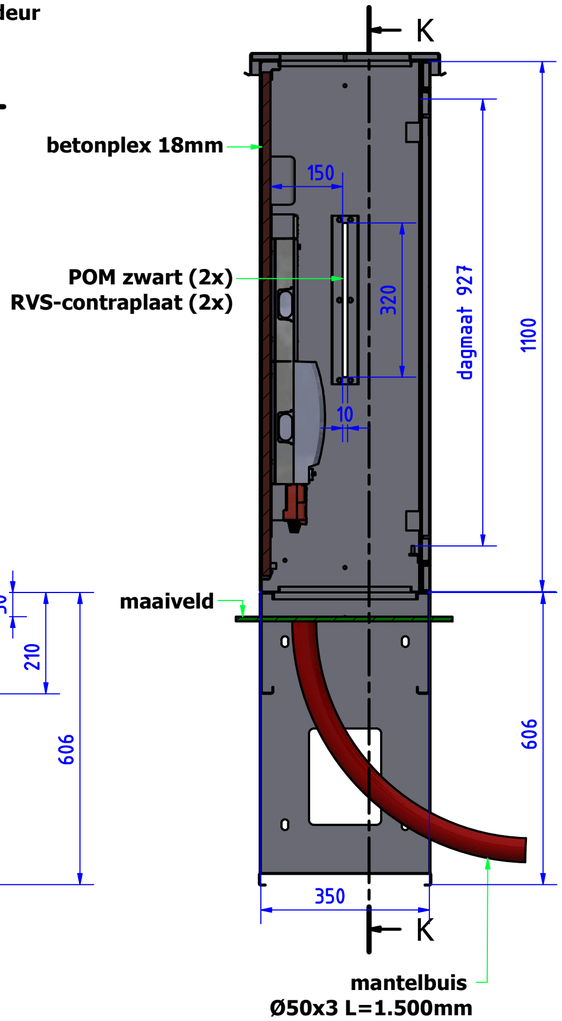

Voorziening knaagdier vrij:
- Kap RVS-insectengaas
- Deursponning gerubberd
- Optioneel: - kleikorrels tbv fundering
  - bodemplaat- of wartelplaat

Stuknr.	Aantal	Benaming	Materiaal	Afmetingen	Opmerkingen

Copyright

VEHACOM B.V.
P.O. BOX 41
5126 ZG GILZE
T: +31 161 452530
F: +31 161 452555
WWW.VEHACOM.COM

VEHACOM
STAINLESS STEEL PRODUCTS

Schaal:	Getekend: B. Matthijssen		Formaat: A2
Maateenheid: mm	Voorbereid door: B. Matthijssen		Ordernummer:
Datum: 23-7-2024	Blad: 4 /4		
Benaming:	voorbereid Datum: 23-7-2024	Projectie:	Tekeningnr.: 230139
VRC 1200-1100 E R			