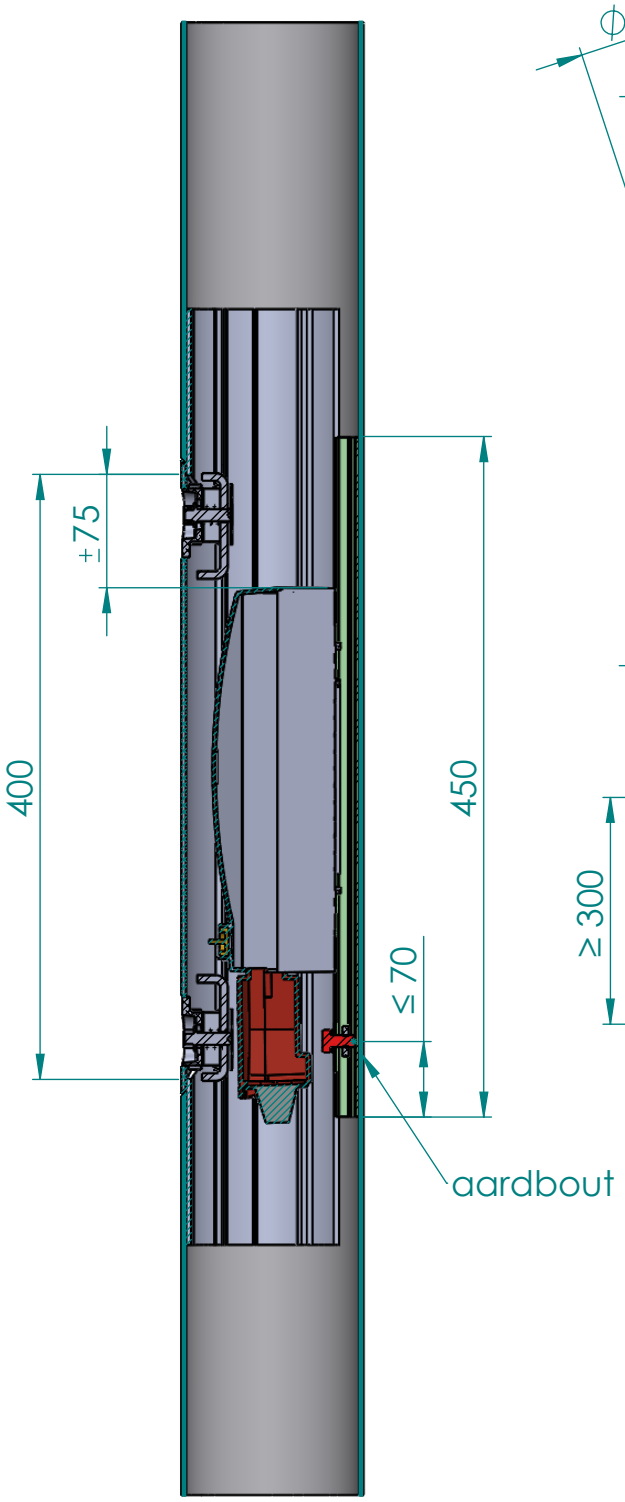

SECTION A-A
SCALE 1 : 5

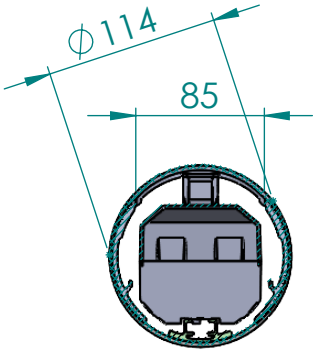

SECTION B-B
SCALE 1 : 5

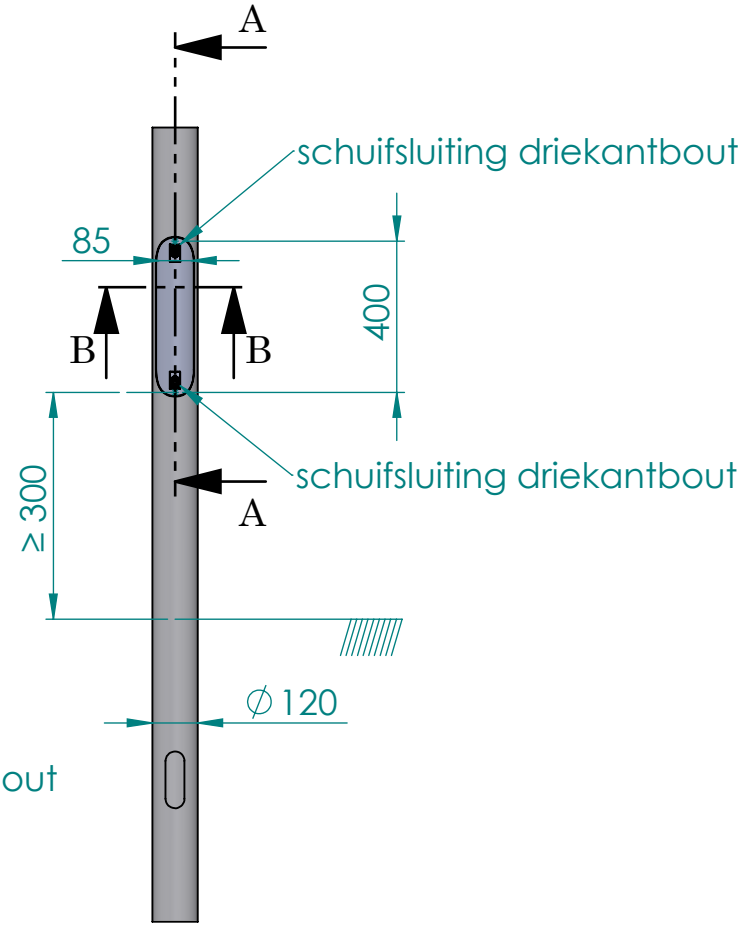

NOTE:
De glijrail bevat standaard enkele glijmoeren en een aardbout. Igv montage van een CAM-OVL zijn de glijmoeren waarschijnlijk overbodig en dient de aardbout in aangegeven positie geschoven te worden (ongeveer onderkant deur).

MODE	DESCRIPTION	DATE
A	div aanvullingen nav opmerkingen E-laad	16-05 2024

Hydro

Pole Products

Pole Products
Hydro Extrusion Drunen B.V.

Alcoalaan 1,
NL-5151 RW Drunen, The Netherlands.
Tel: +31(0)416-386200.

www.hydroextrusions.com

THIS DRAWING REMAINS PROPERTY OF HYDRO POLE PRODUCTS IN DRUNEN AND MAY WITHOUT PERMISSION OF THE OWNER NOT BE MULTIPLIED, BE USED FOR THIRD PARTIES OR BE GIVEN TO THIRD PARTIES FOR PERUSAL.

AM.PROJ.

DIMENSIONS / TOLERANCES
LIGHT POLES ACCORDING EN40

DIMENSIONS IN MM

UNLESS OTHERWISE SPECIFIED

Changed by:
Created by: a186237
Date: 26-03-2023
Date: 16-05-2024

Project nr.: wijv2306

Remarks: -

Scale: 1:20

Weight: - Kg

FORMAT: A4

MATERIAL:

DESCRIPTION: CAM-OVL module in d120 400x85

Drawing nr: assembly d120_400

Revision: A

Doc. status: -